FICHE TECHNIQUE	NOTICE DE POSE DU SUPPORT CHARMESOUPLE « 01CS2 »	Réf. : 01CS2-- Rév. : 01 Date : Janvier 10 Page : 1

RIDEAU A LANIERES

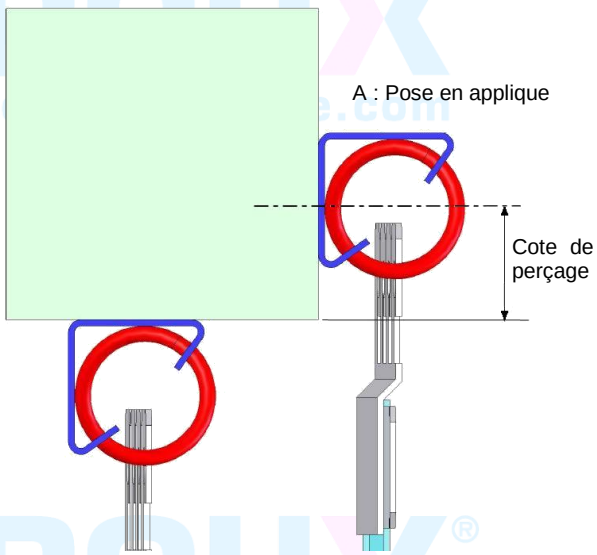

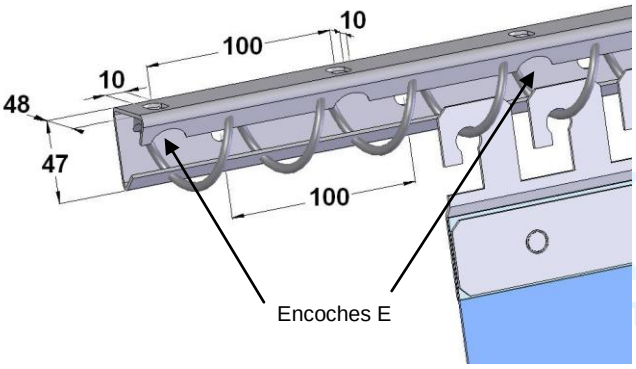

B : Pose sous linteau

Le système ***"CHARMESOUPLE CS2"*** est conçu pour être fixé indifféremment en applique (pose "A"), sous linteau (pose "B" ou bien combiné avec un rail pour déplacement latéral (voir ci-après).

INDICATIONS DE MONTAGE :

IMPORTANT : Avant de commencer toute opération de perçage :

1. contrôler la hauteur en présentant le support équipé de deux ou trois lanières,
2. Le support doit être positionné de façon telle, que les encoches repérées par la lettre "E" se trouvent sur la partie supérieure tel que représenté sur le dessin ci-dessus,
3. Percer.

FIXATION EN APPLIQUE :

1. Sur linteau bois ou fer : percer à 30 mm minimum de l'arête inférieure du linteau.
2. Sur linteau béton ou autre support fragile ou il y a risque d'éclatement de l'arrête: percer à 45 mm minimum de l'arête inférieure du linteau.
3. Présenter le support, vérifier l'horizontale

FIXATION SOUS LINTEAU : Aucunes indications particulières.

PERCAGE :

Dans support béton ou pierre :

- Avec foret Ø 10 mm ou chevilles métal dans béton, cheville nylon : Spit-Nyl ou similaire, vis tête Ø 8 X 50,

Dans support fer :

- Boulons Ø 8 avec écrou et rondelle côté support.

Positionner une vis à chaque extrémité de section du support et répartir les fixations en fonction de la largeur des lanières,

Ecartement des fixations :

- Pour des lanières de 190/200 : tous les 600 mm maximum
- Pour des lanières de 300 : tous les 500 mm maximum
- Pour des lanières de 400 : tous les 400 mm maximum

Lorsque plusieurs sections sont mises bout à bout, utiliser les pièces équerre de jonction en mettant une vis à chaque extrémité.
Régler l'écartement de 2 sections consécutives au moyen d'un crochet de lanière.

Ets ROUX S.A.R.L
Zone de Morlon 2
6, rue Jean-Baptiste Corot - B.P. 69
26802 Portes-les-Valence Cedex

Tél. : +33 (0)4 75 60 82 45
Fax : +33 (0)4 75 60 98 21
e-mail : contact@solutionlevage.com
www.solutionlevage.com

Sous réserve de modifications techniques sans préavis – Document non contractuel – www.solutionlevage.com – Email : contact@solutionlevage.com – Tél. +33 (0)4 75 60 82 45 / Fax +33 (0)4 75 60 98 21

RAIL COULISSANT

Rail coulissant avec fixation en applique

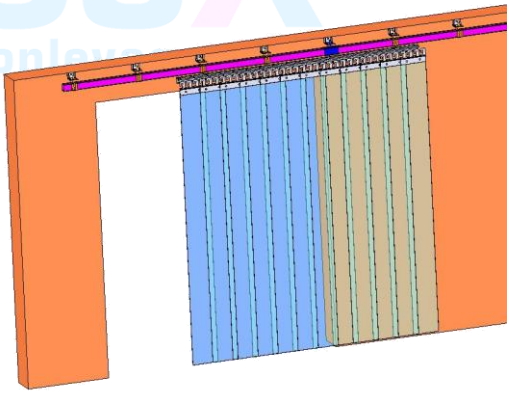

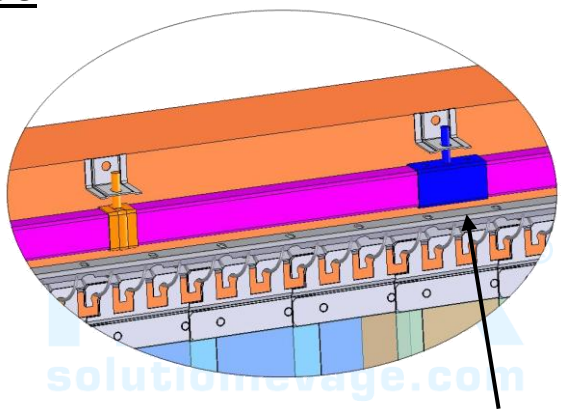

Utilisation d'un manchon support pour le raccordement entre 2 tubes

Rail coulissant avec fixation sous linteau

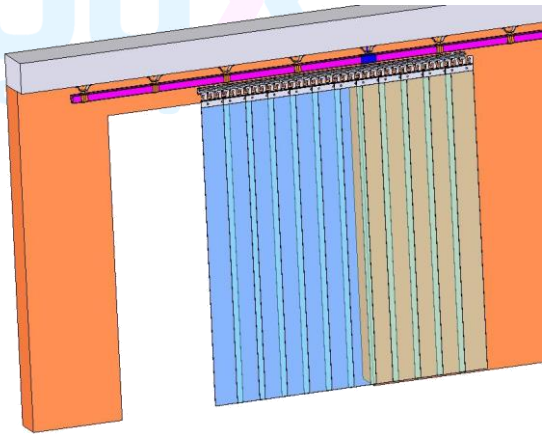

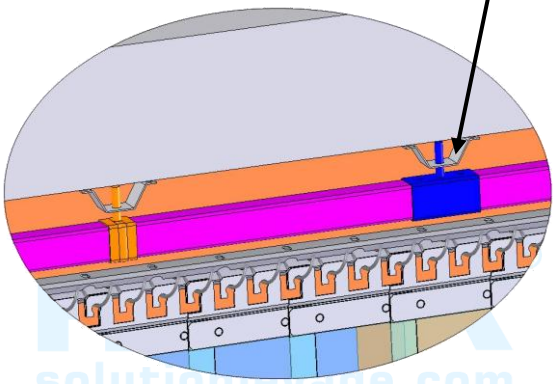

Le support de fixation du rail doit être parfaitement rectiligne sinon interposer des cales.

1. Déterminer la hauteur de pose du rail :
   Positionner une lanière devant l'ouverture, la faire « décoller » du sol de 20 mm. La face inférieure du rail doit se trouver à 65 mm au dessus du crochet. Cela déterminera le positionnement des fixations (Attention au type du support afin de ne pas le fragiliser).

2. Engager les modules munis de leurs roulettes dans le rail, les relier entre eux avec les pattes d'entrainement sans bloquer celles-ci. Fixer les deux arrêts à chaque extrémité du rail, ensuite accrocher les lanières avec le chevauchement souhaité

Ecartement des fixations du rail coulissant :
- Pour des lanières de 190/200 : tous les 600 mm maximum
- Pour des lanières de 300 : tous les 500 mm maximum
- Pour des lanières de 400 : tous les 400 mm maximum

Nombre de roulettes nécessaires : 2 par module de suspension

Positionnement des roulettes :
- Pour des module ≤ 1500 mm : côte X= 150 ±50 mm
- Pour des module > 1500 mm : côte X= 250 ±50 mm

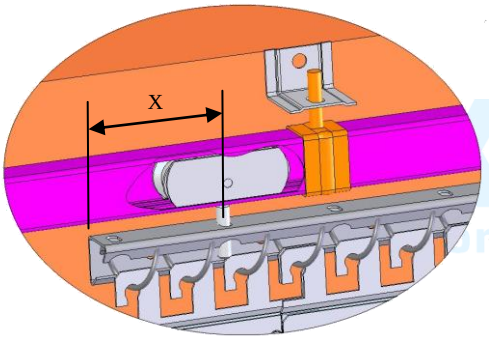

Ets ROUX S.A.R.L
Zone de Morlon 2
6, rue Jean-Baptiste Corot - B.P. 69
26802 Portes-les-Valence Cedex

Tél. : +33 (0)4 75 60 82 45
Fax : +33 (0)4 75 60 98 21
e-mail : contact@solutionlevage.com
www.solutionlevage.com

Sous réserve de modifications techniques sans préavis – Document non contractuel – www.solutionlevage.com – Email : contact@solutionlevage.com – Tél. +33 (0)4 75 60 82 45 / Fax +33 (0)4 75 60 98 21