NOUVEAUTÉ

FABRIQUÉ en EUROPE

GARANTIE 100% QUALITÉ PREMIUM

Grue porte-à-faux motorisée 1000 kg extension jusqu'à 3 m

LES + PRODUITS

- Entièrement électrique : élévation, extensionet déplacement
- Excellente qualité de motricité, déplacement possible avec la charge
- Angle de braquage exceptionnel, très bonne maniabilité
- Dispositif automatique de limitation de charge
- Batterie étanche AGM et chargeur intégré
- Soupape de sécurité antichute
- Conforme à toutes les normes de sécurité, arrêt d'urgence, différentiel, buzzer, soupape d'arrêt...

LEVÉE ET EXTENSION ÉLECTRIQUE DEPLACEMENT MOTORISÉ

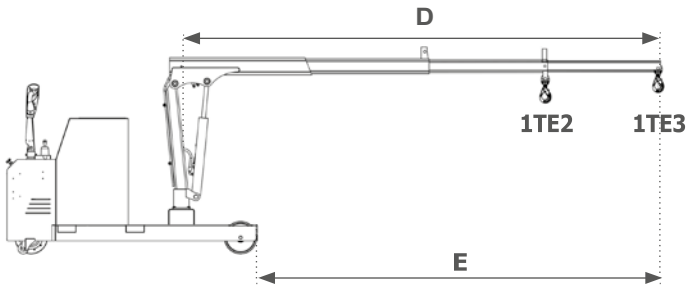

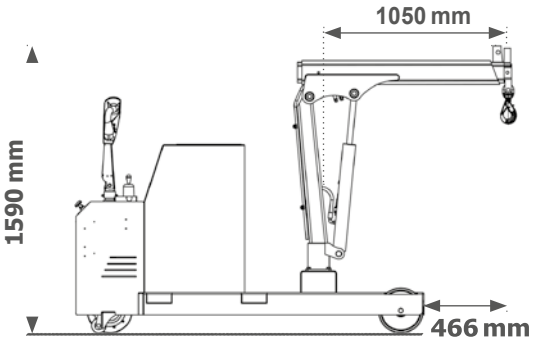

Modèle		204GPM1028	204GPM1036
Capacité bras replié	kg	1000	1000
Capacité bras au maxi	kg	370	250
Dimensions hors tout (L x l x h)	mm	1927 x 800 x 1432	1927 x 800 x 1432
Longueur bras mini / maxi *D*	mm	1050 / 2800	1050 / 3680
Extension disponible *E*	mm	466 / 2216	466 / 3096
Moteur traction	Kw	1,2	1,2
Moteur levage	Kw	2,2	2,2
Batterie AGM	V / A	2 x 12 / 2 x 120	2 x 12 / 2 x 120
Chargeur	V / A	24 / 12	24 / 12
Poids	kg	1600	1650

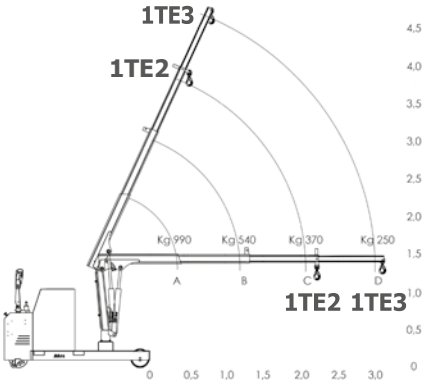

Photos et dimensions non contractuelles. Le fabricant se réserve le droit d' effectuer toute modification sans